topoint

在线分板机

IPR-350S

拓邦特科技有限公司

手机：0755-33941200

邮箱：info@topoint.cn

网址：www.topoint.cn

目录

CONTENT

01 产品介绍

02 功能特色

03 技术参数

01

产品介绍

INTRODUCTIONS

产品介绍

topoint

- IPR-350S分板机是一款高性能、高精度、占地小、高效益的在线分板设备，内置随动除尘技术，彻底解决切割粉尘问题。

- 自动进出料能有效地提高生产质量及节省人力成本。

产品介绍

topoint

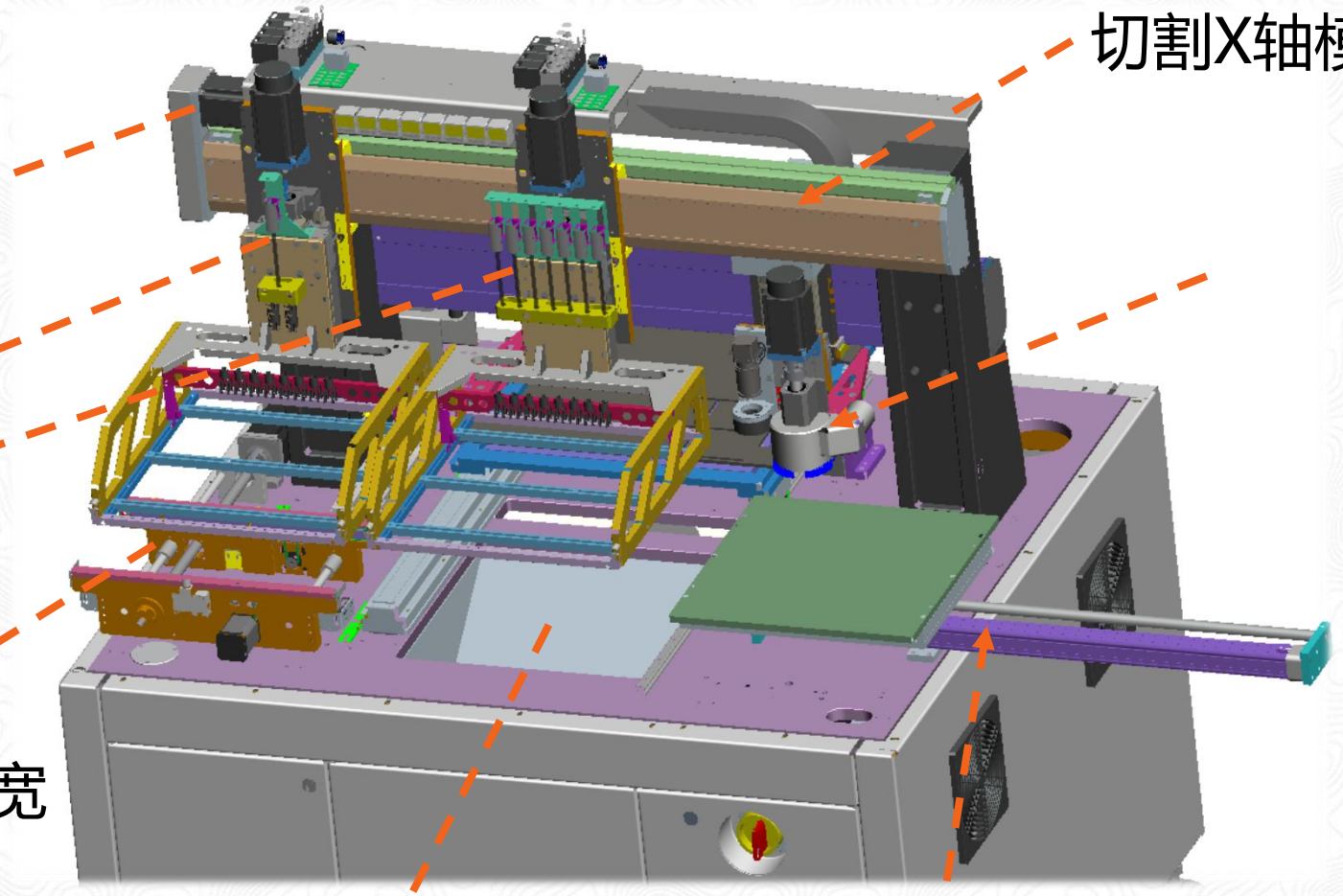

02 功能特色

FUNCTIONAL FEATURES

产品核心竞争力

topoint

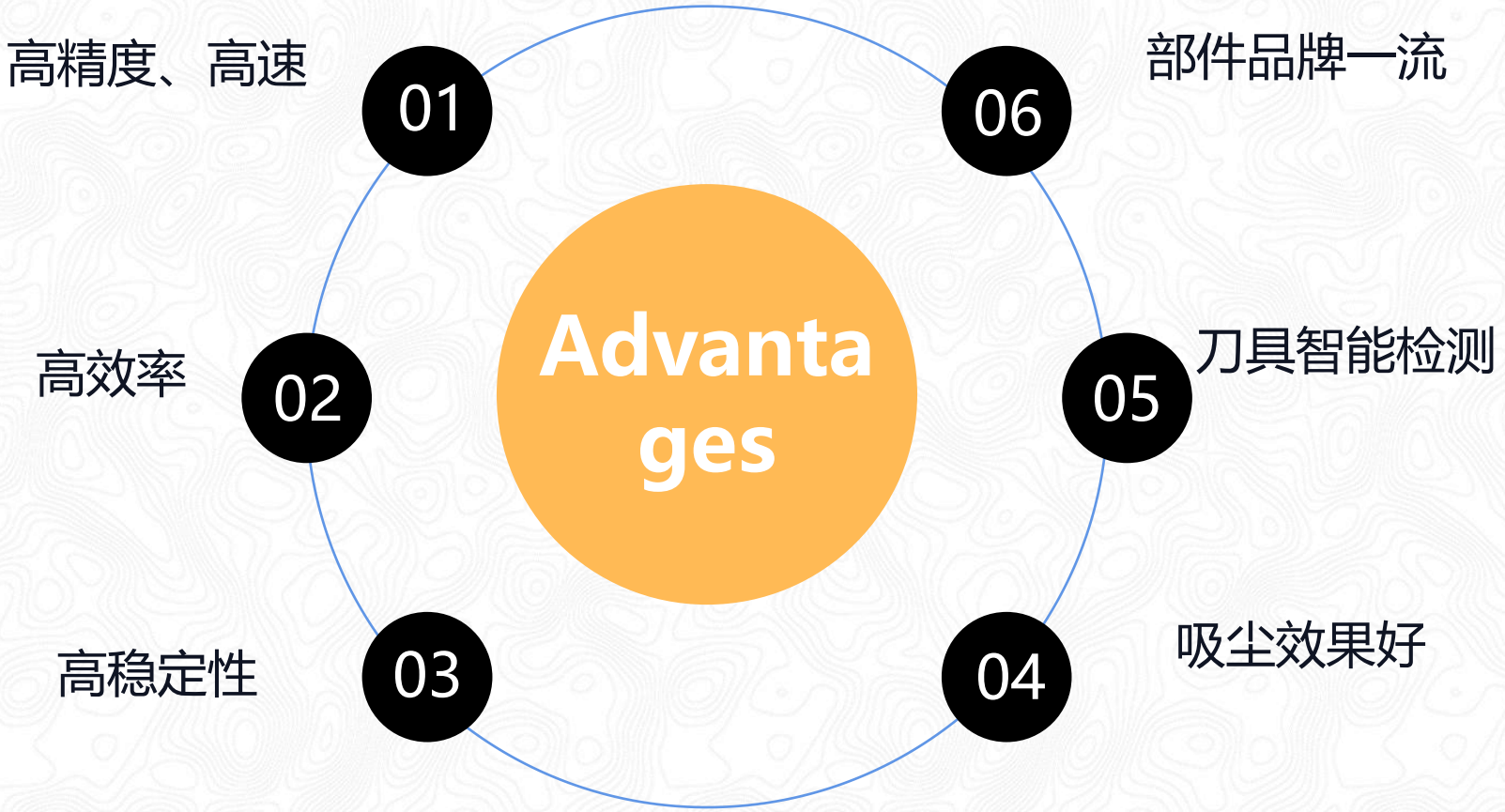

产品核心竞争力

topoint

强大的
研发团队

丰富的
选配方案

个性的
需求定制

优质的
售后服务

部件品牌一流

topoint

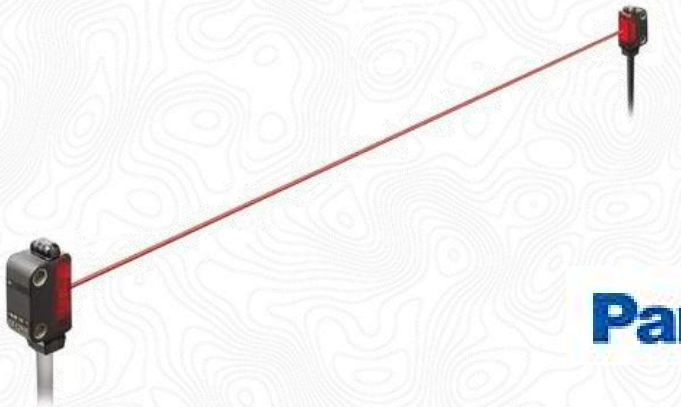

HIWIN

Panasonic

MITSUBISHI ELECTRIC
Changes for the Better

BRAND

OMRON

OMRON

ADVANTECH

SycoTec

高精度、高速

topoint

德国SycoTec主轴

MAX 80000 rpm

配套SycoTec变频器

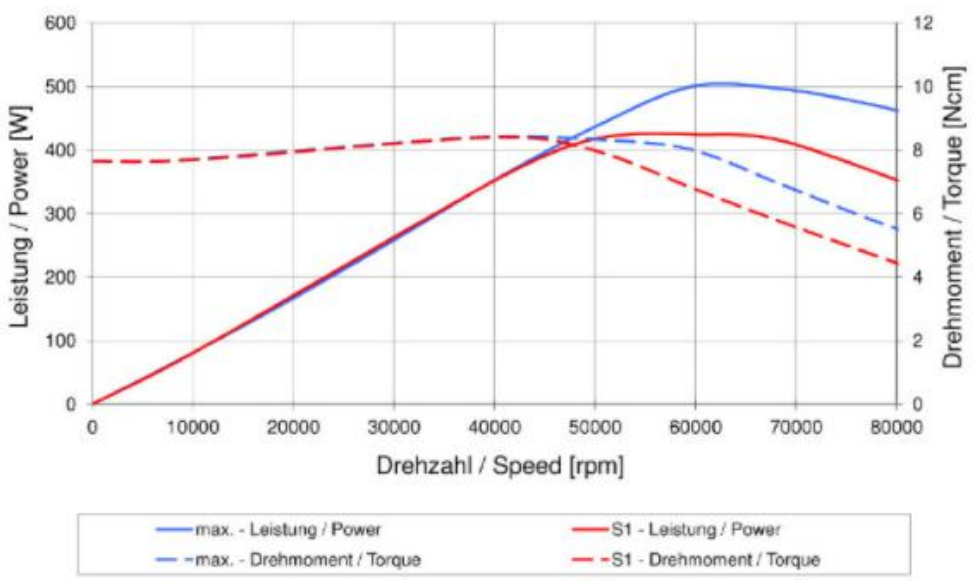

高精度

topoint

视觉系统

- 500万像素彩色CCD配合6MP高解析度镜头和LED灯
- 模拟示教功能
- MARK定位补偿功能
- 条码扫描功能

CCD相机　　LED灯

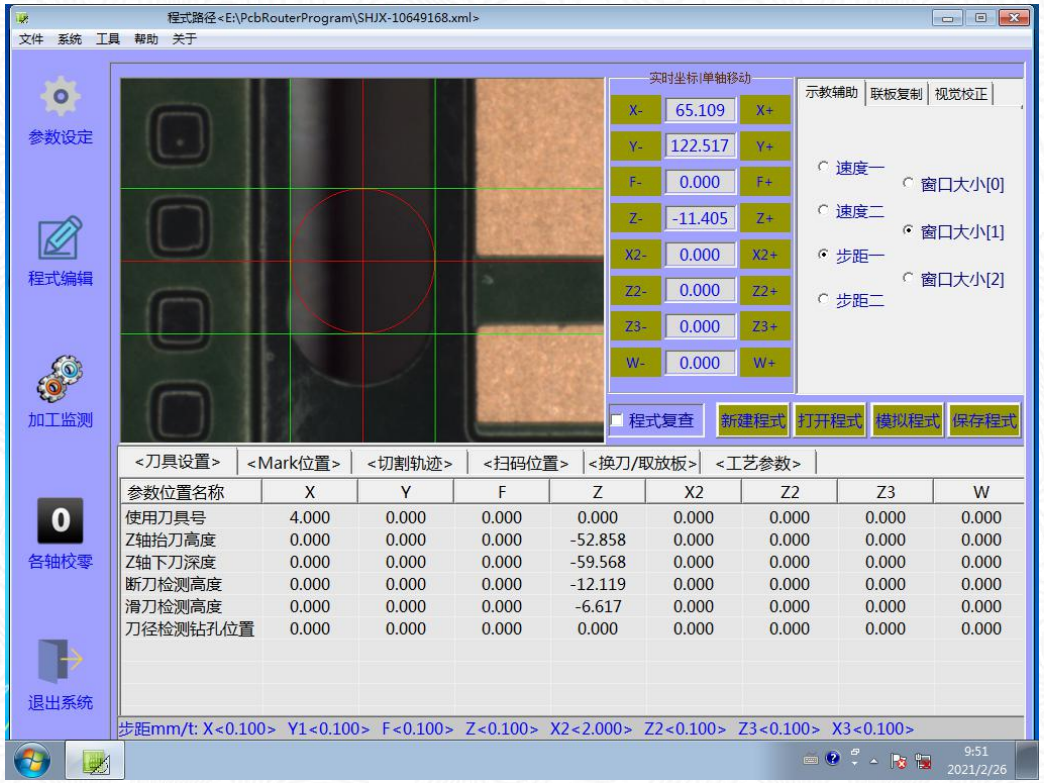

高效益

topoint

出板方式多样

- 皮带方式
- 轨道方式
- 气缸方式

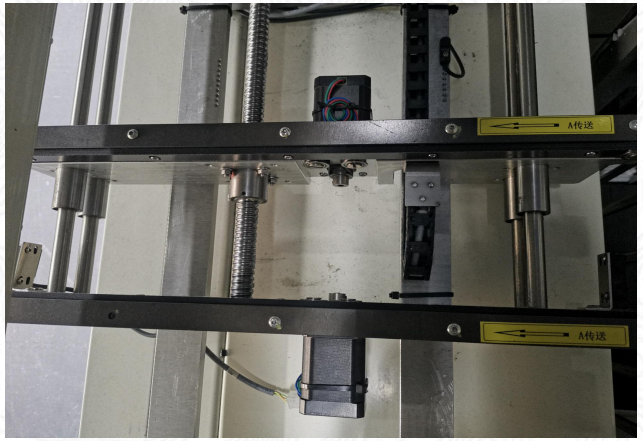

功能齐全

topoint

自动换刀

- 标配8支刀库
- 铣刀在达到设定距离或检测刀具折断或下滑时，系统会自动更换刀具

功能齐全

topoint

刀具智能检测

- 断刀检测
- 刀径检测
- 装刀检测

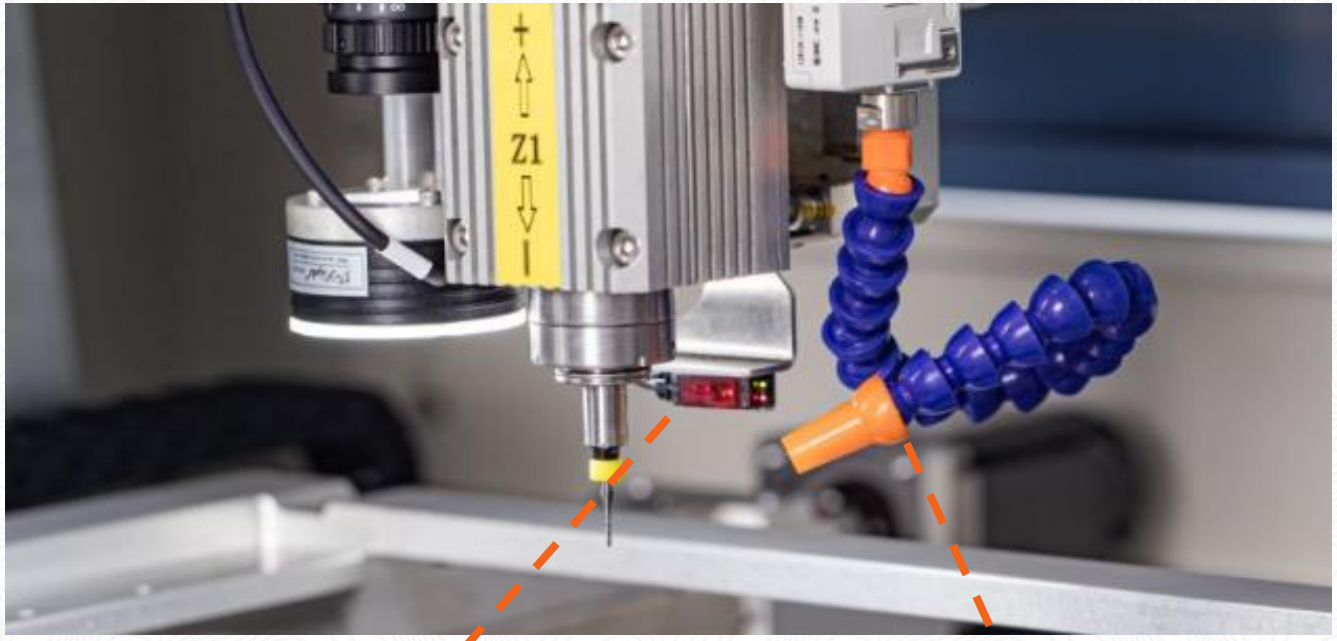

断刀/滑刀检测感应器

静电消除器

- 有效减少因铣刀切割时产生的摩擦力或静电

功能齐全

topoint

铣刀分段管理

- 可依据PCB板厚度设定铣刀切割长度进行分段管理，当铣刀用至一定距离时会自行下降至下一个切割段区域
- 可发挥铣刀最大价值，并延长其使用寿命

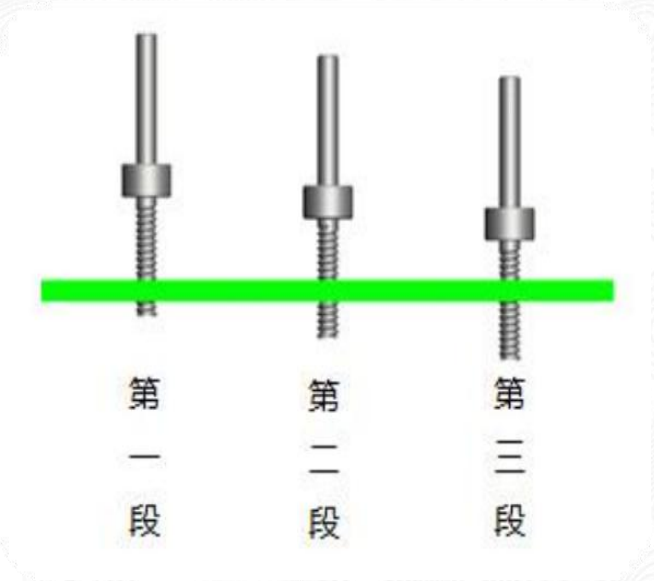

单点下刀管理

- 可自定义速度

  切割不同大小的拼板时，可设置不同速度切割不同的板子，保证切割品质

- 可自定义深度

  为避免切到切割点下方元器件，可修改单点切割深度

吸尘效果好

topoint

随动除尘

- 利用随动技术控制吸尘刷，跟随切刀同速移动吸尘，彻底的将切割粉尘收集干净；保证主轴的使用寿命及精度

- 独家设计KE-301立式3HP集尘箱，占地面积小，噪音约65分贝，

吸尘效果好

topoint

立式集尘箱

a) 风机采用离心通风结构，风量大、噪声小
b) 过滤效果好，不沾灰，使用寿命长
c) 可连续工作，自动震动清灰
d) 装有密封的检修门，便于更换检修滤网
e) 集尘箱采用抽斗式结构，倒灰方便快捷
f) 外形美观、结构合理、坚固耐用；

型号	KE-301立式集尘箱
外形尺寸（L*W*H）	650*460*1200mm
重量	150kg
电源	AC380V 50Hz 3kw
马力	3HP
集尘容量	22L
过滤效果	99.9%
过滤精度	3-5um
过滤网材质	静电涂膜工业过滤网
过滤网面积	2.5㎡
吸力	2.3Kpa
入口风量	260m³/h
入风口直径	50mm
噪音	＜60Db(a)

软件特色

高效编程

- DXF导入离线编程
- CCD视觉编程
- 扫码调取程式
- 智能阵列模式
- 台面复制功能
- 支持多线路切割

产品追溯

- 条码二维码扫描
- MES/FIS/ERP等信息系统对接
- 生产数据实时记录显示

功能丰富

- 废料数量达限提示
- 累计尘满达限提示
- 刀库刀具寿命管控
- PCB装载检测
- 单点下刀深度/速度管理

选配方案

topoint

01

自动盖板

- 针对小板或容易变形的PCBA，可选配自动盖板功能
- 切割时，将自动盖下盖板，可防止板子发生位移，提高切割精度

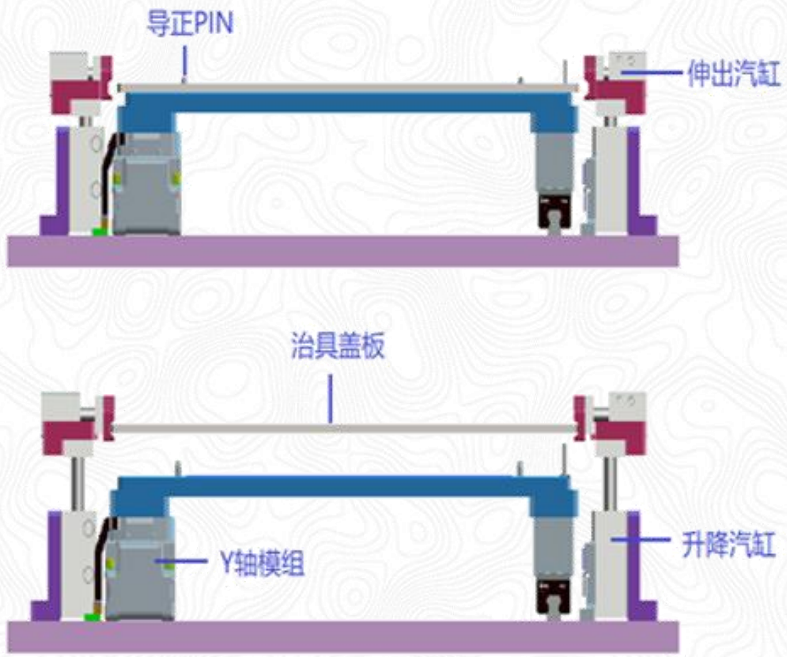

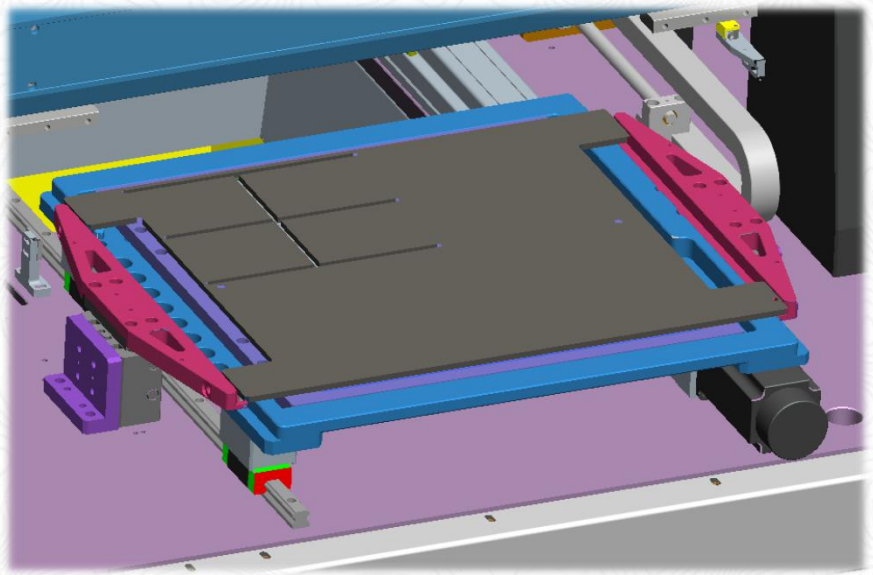

选配方案

topoint

02

自动寻边系统

- 寻边切割设置、视觉校正后可以消除PCB及治具公差对分板精度的影响，提高切割精度，在高精度切割场合使用。

条码读取功能

- 增加读码器，可实现1D/2D条码的读取并保存或上传MES，便于记录生产状况、追朔及数字化管理。

03

topoint

04

上吸功能

- 此功能在随动除尘的功能上最大程度上提高了吸尘的效果，满足了对吸尘的极高要求

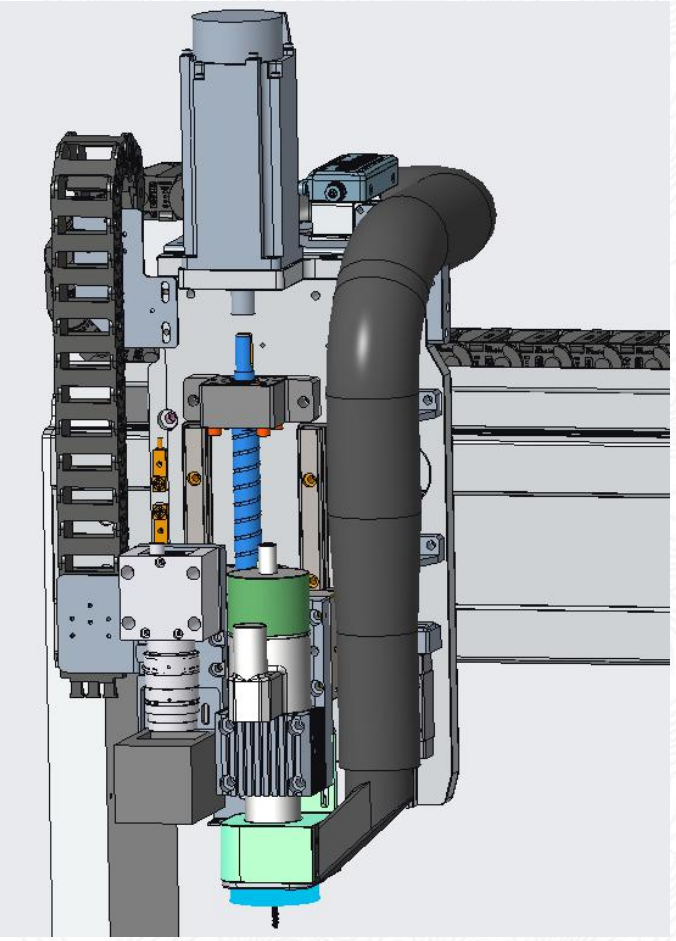

03 技术参数

SPECIFICATIONS

技术参数

topoint

项目	IPR-350S
运动范围	500*480*60mm
工作台数量	1
单工作台切割范围	330*350mm
切割精度	±0.05mm
定位精度	±0.01mm
主轴转速	2000-80000rpm
主轴刀具	0.8-3mm
切割速度	Max100mm/sec
丝杆导轨	TBI/HIWIN
伺服系统	MITSUBISHI
静电处理	SMC静电消除器/静电毛刷
CAD导入功能	DXF导入
操作系统	Windows7/10
工控	ADVANTECH
权限区分	密码锁
空气压力	0.6Mpa
电源功率	380V 三相五线 3KW
机台尺寸	1230*1100*1600mm
机台重量	约900kg
集尘器尺寸	1050*800*550mm