VI-300

3D Video Microscope system

OWL的三维视频显微镜 VI300采用自主研发的三维旋转镜头可在不倾斜或者移动试样的条件下实现360度全方位连续观察.应用领域包括表面贴装,微电子,连接器,五金加工,刑侦考古等.

Main Features:

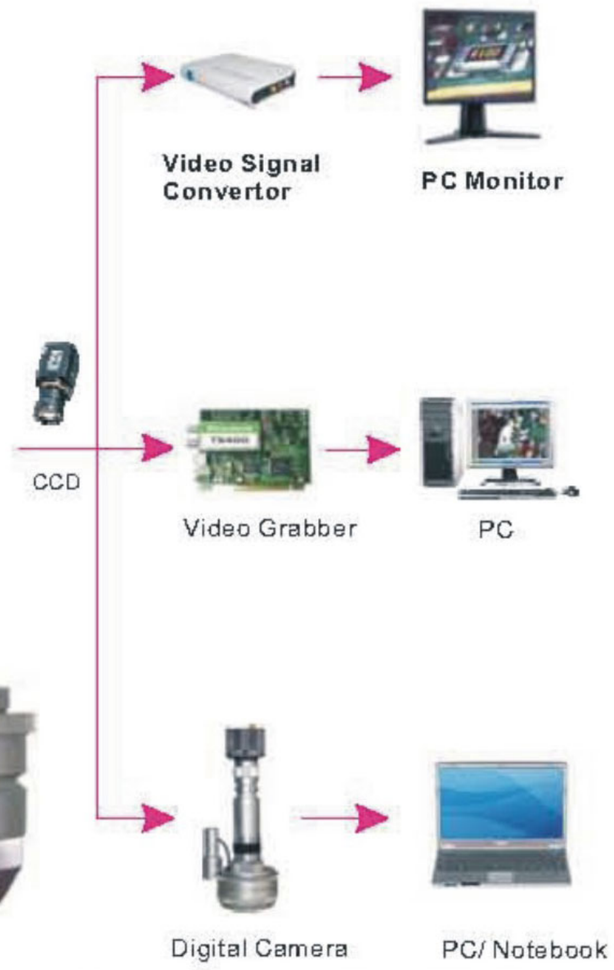

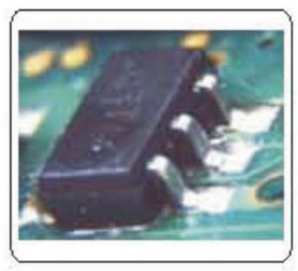

照明方式 Lighting Method	内置高亮度环形 LED 灯 Integrated height lighting LED ring light
放大倍数(视频) Total Magnification	50X-300X *1/3" CCD @ 17" LCD Monitor
变倍体 Zoom Body	0.65X-4.5X
视野 Field of View	8.5mm－1mm(H)
工作距离 Working Distance	25mm
包含部件 Items Included	Zoom Lens: 0.65-4.5X 主机：0.65-4.5X Objective Lens: 1X 附加物镜：1X TV Tube: 1X CCD 接筒：1X Connect Cables 连接线缆 Viewing Angle: 45D 三维观察角度:45 度/55度 Rota-Motor/LED Light Control Box 旋转马达光源控制盒 Post stand 立柱平台 1/3" Color CCD 高解析度彩色摄像机
长×宽(L×W)	320×320mm

三维显微镜原理

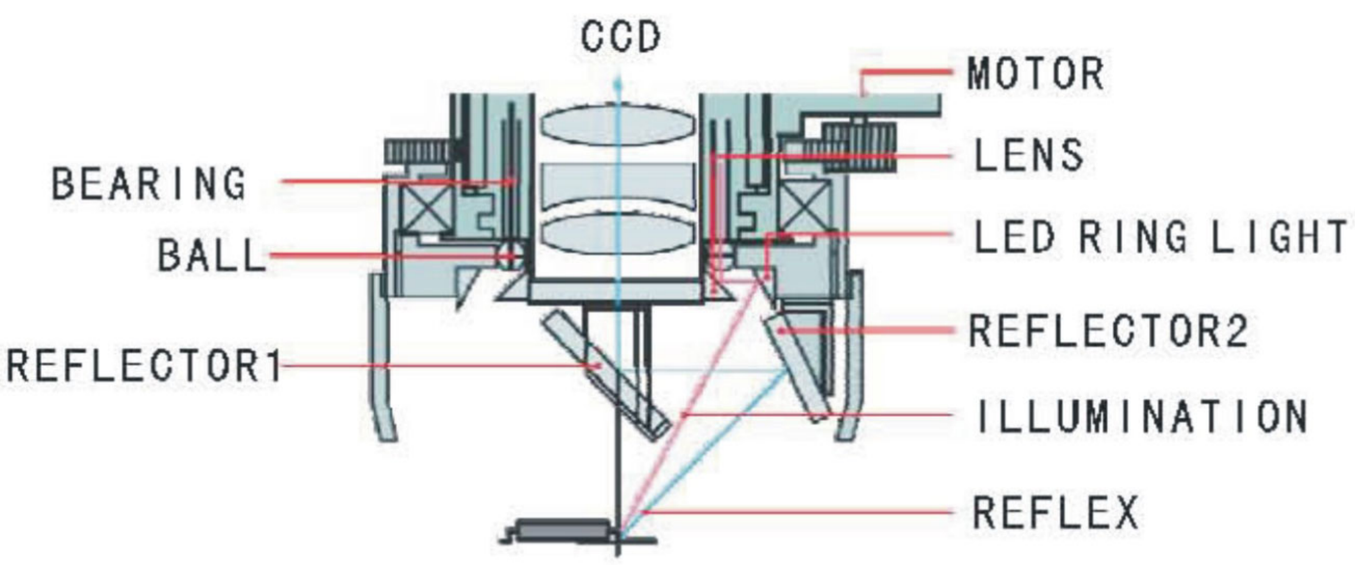

三维显微镜工作示意图(45°)

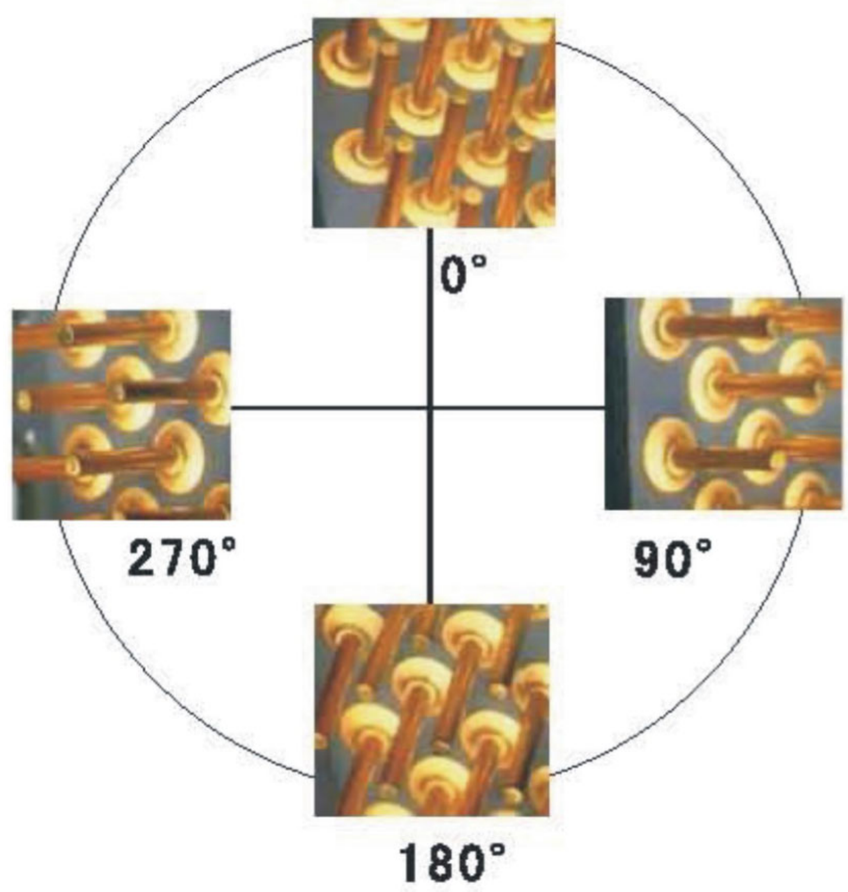

三维显微镜配置

★ 0.65~4.5×三维显微镜主机
★ 45°/55° 观察模组
★ 光源、电动马达控制器
★ 彩色监视器（选配）
★ 大范围电磁移动平台（选配）
★ 万能支架（选配）
★ 最高130万像素数字摄像机（选配）
★ 三维图像量测软件（需计算机支持）

Topoint®
www.topoint.cn
深圳市拓邦特机电有限公司
地址:广东省深圳市宝安区西乡鹤洲恒丰工业区C6栋902D
TEL:0755-27815015;27815095
FAX:0755-27830035
E-mail:shenzhen@topoint.cn

苏州市拓邦特电子有限公司
地址:江苏省苏州市工业园区东环路1408号东环时代广场1109室
TEL:0512-67501530;67501631
FAX:0512-67501850
E-mail:suzhou@topoint.cn

测量功能

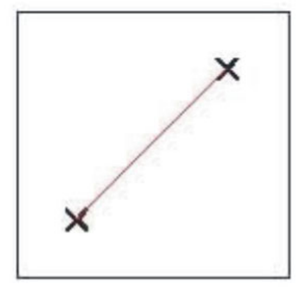
两点测距

三点测圆

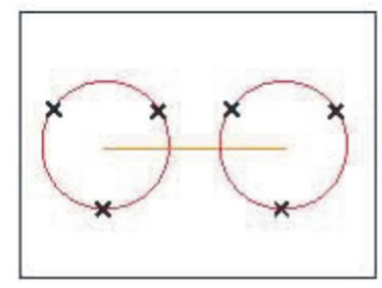
圆心间距

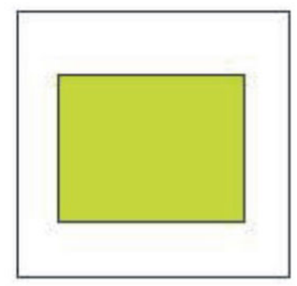
面积测量

高度测量

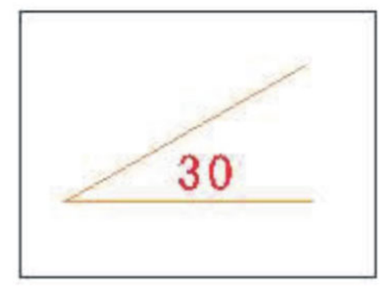

角度测量

尺寸规格

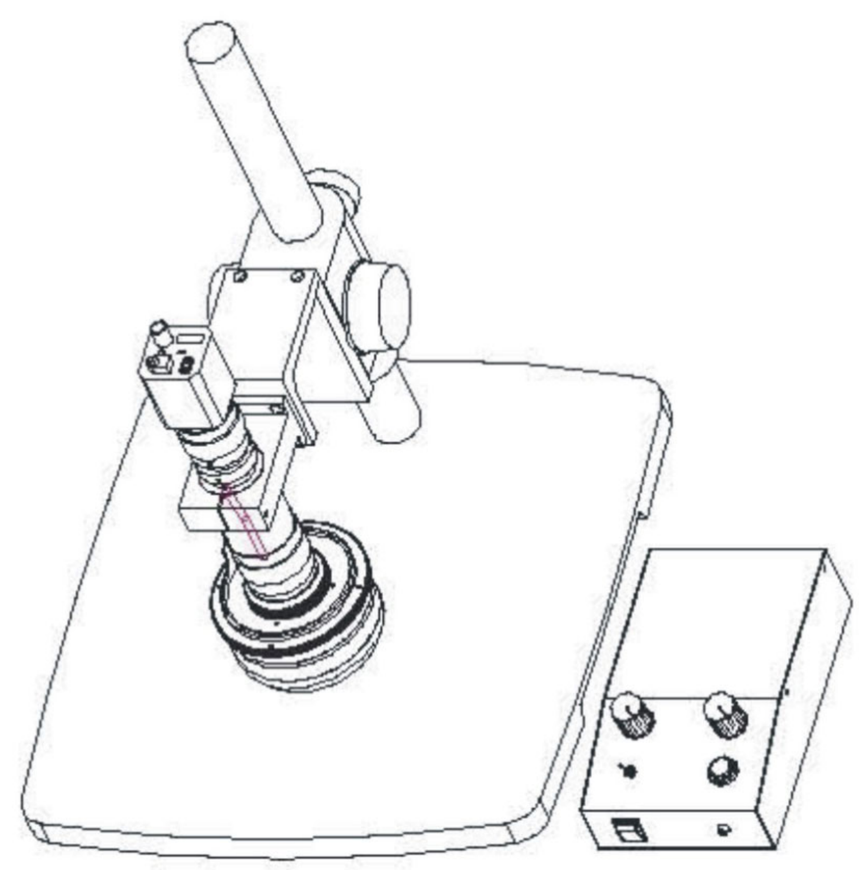

产品特点

- SMT制程，进料，品管分析
- 可依照不同要求更换反射模组
- 三维旋转观察，排除视觉死角
- 可切换成二维图像观察、测量
- 图片输出、电脑存档功能
- 360度电动旋转侧视，可检查焊脚、网孔、钢板开口内壁等情况
- 生物样品观测，全景式图像
- 农产品、化妆品、医学产品检验