topoint
拓邦特

深圳市拓邦特机电有限公司

编带机SM-NTT4500

地址：深圳市宝安区航城街道航城创新创业园A1栋512-518
电话：0755-33941200
邮箱：info@topoint.cn
网址：www.topoint.cn

设备工作流程

注：此方案主要针对吸塑盒设计最小IC-5x5mm-35x35mm
产值：UPH1000

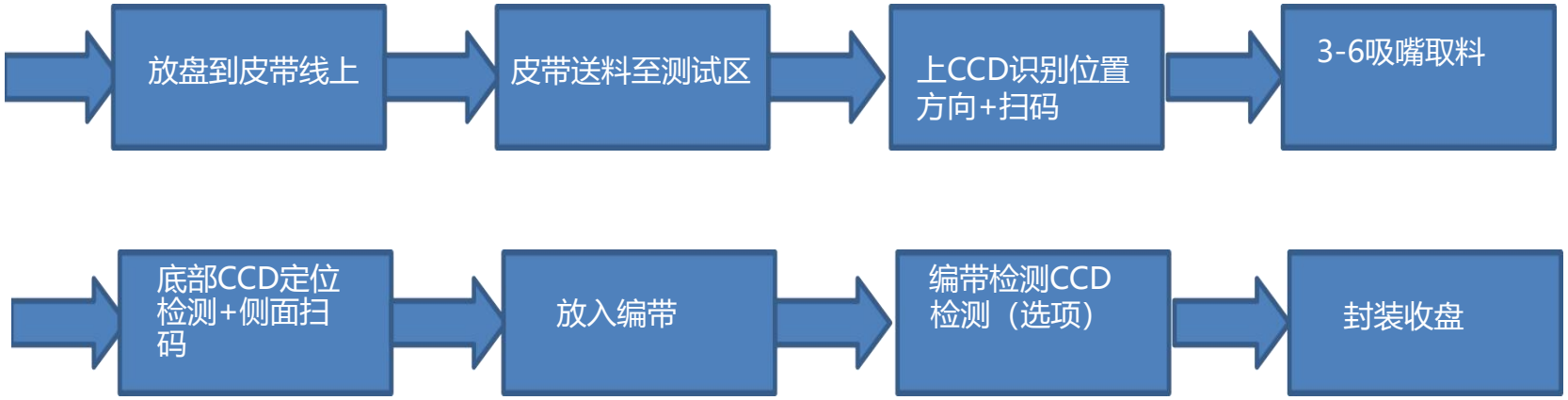

整机布局组合示意图

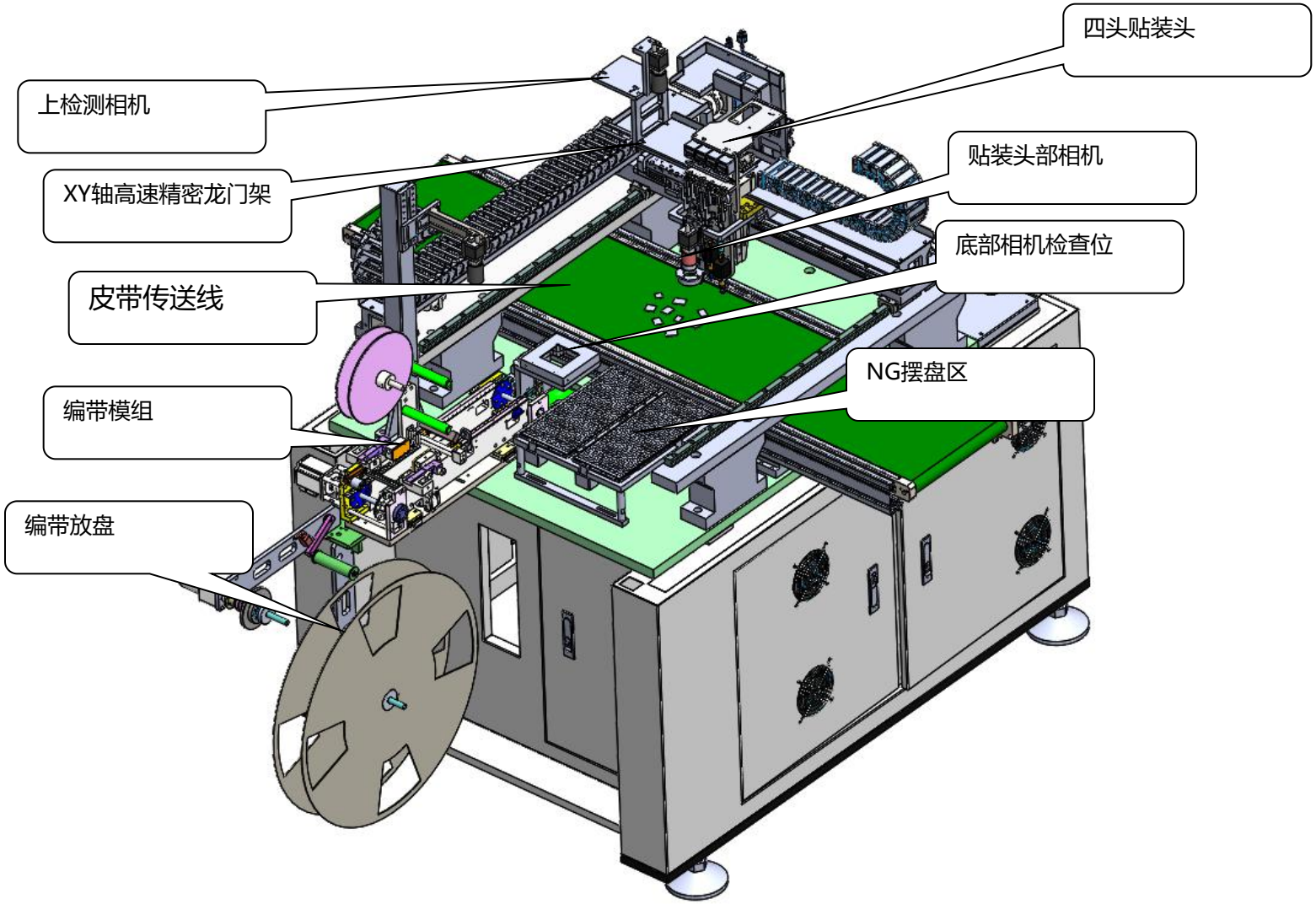

采用贴片机4组吸嘴独立控制四面

整机尺寸图

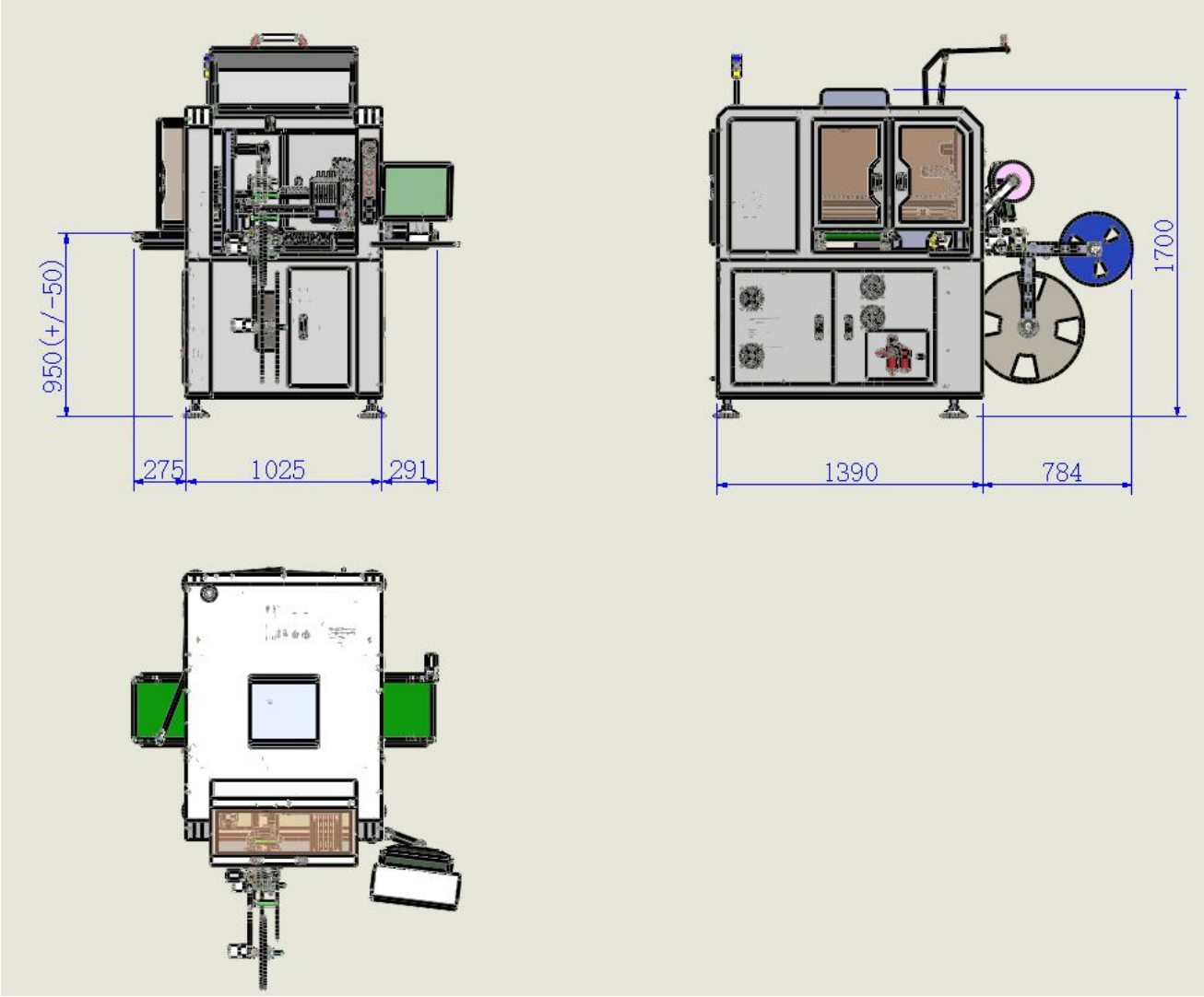

先进SM-NTT4500智能编带摆盘一体机

topoint
拓邦特

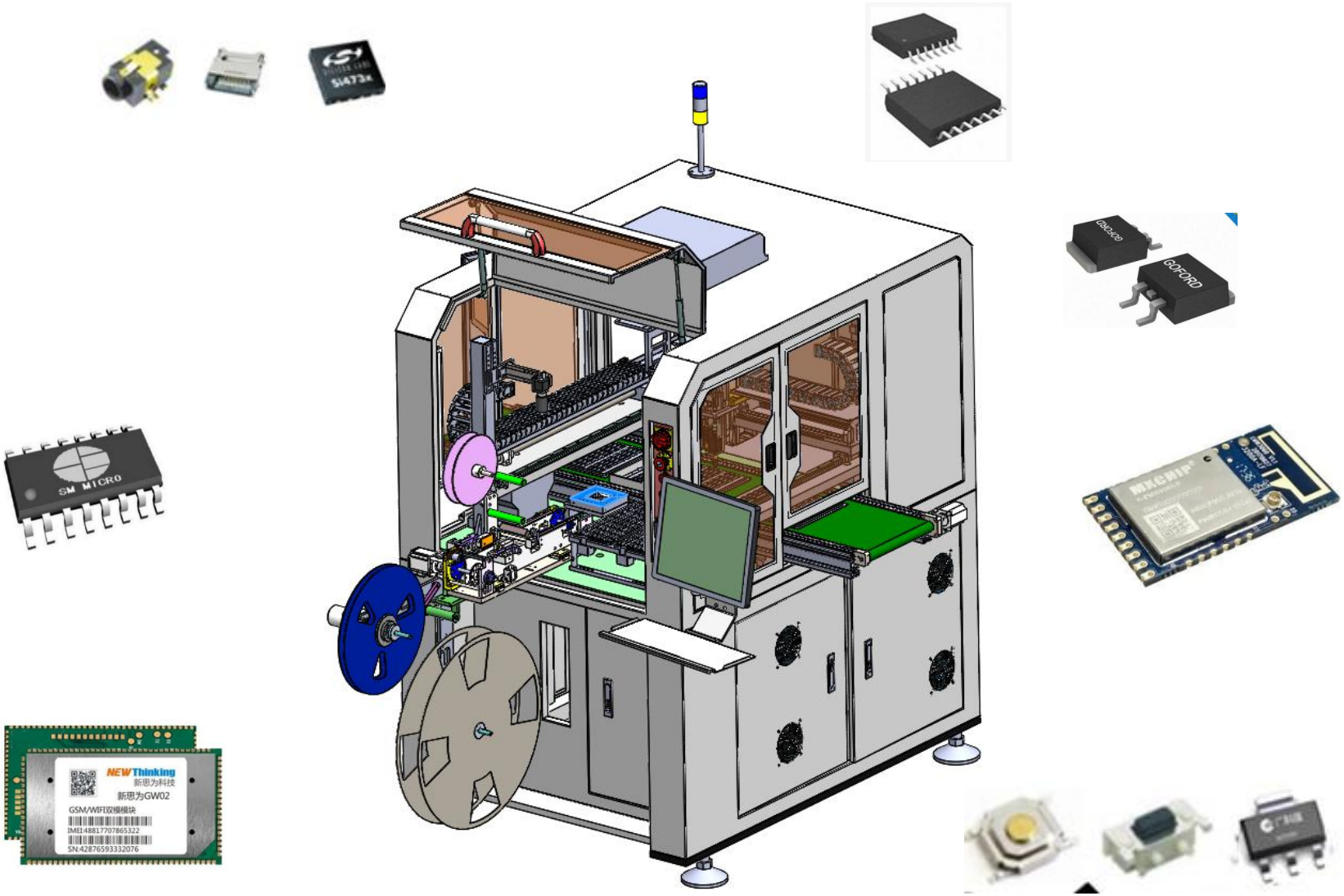

多种进料组合方式

topoint
拓邦特

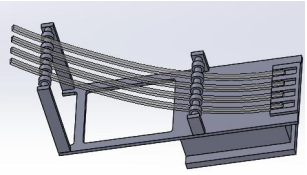

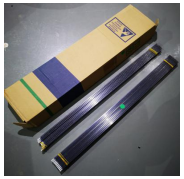

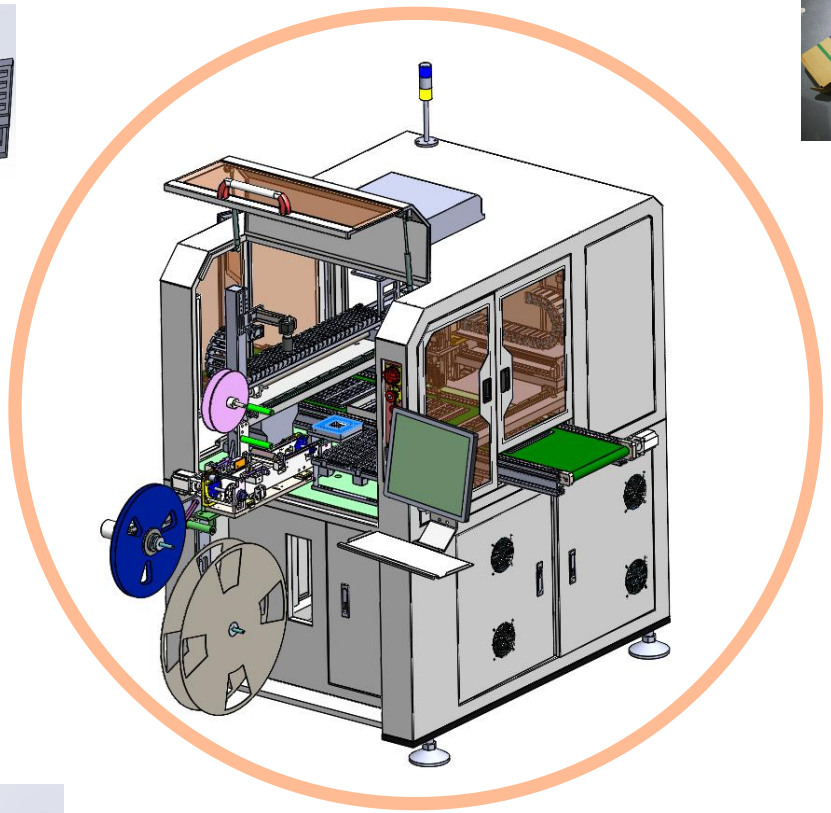

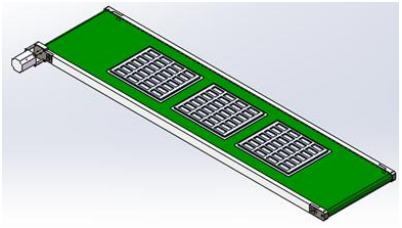

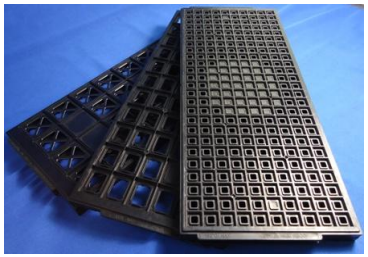

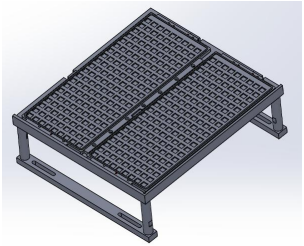

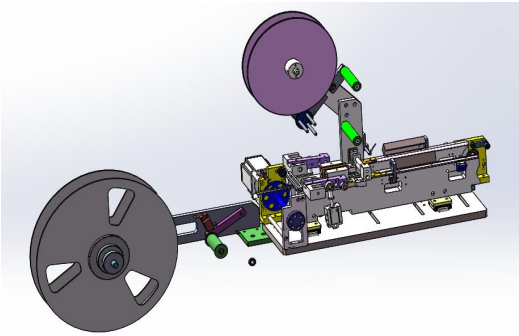

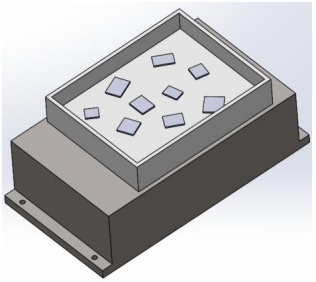

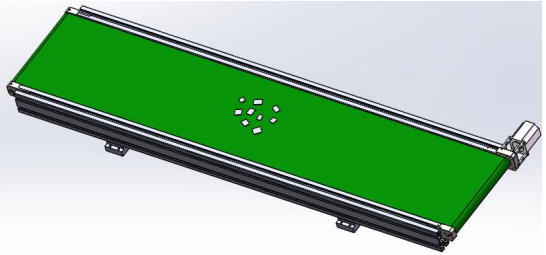

SM-NTT4500多种组合主机型-散料或托盘到编带或摆盘

topoint 拓邦特

散装散料，上皮带，自动智能识别，补正角度。编带和摆盘,支持在线和离线

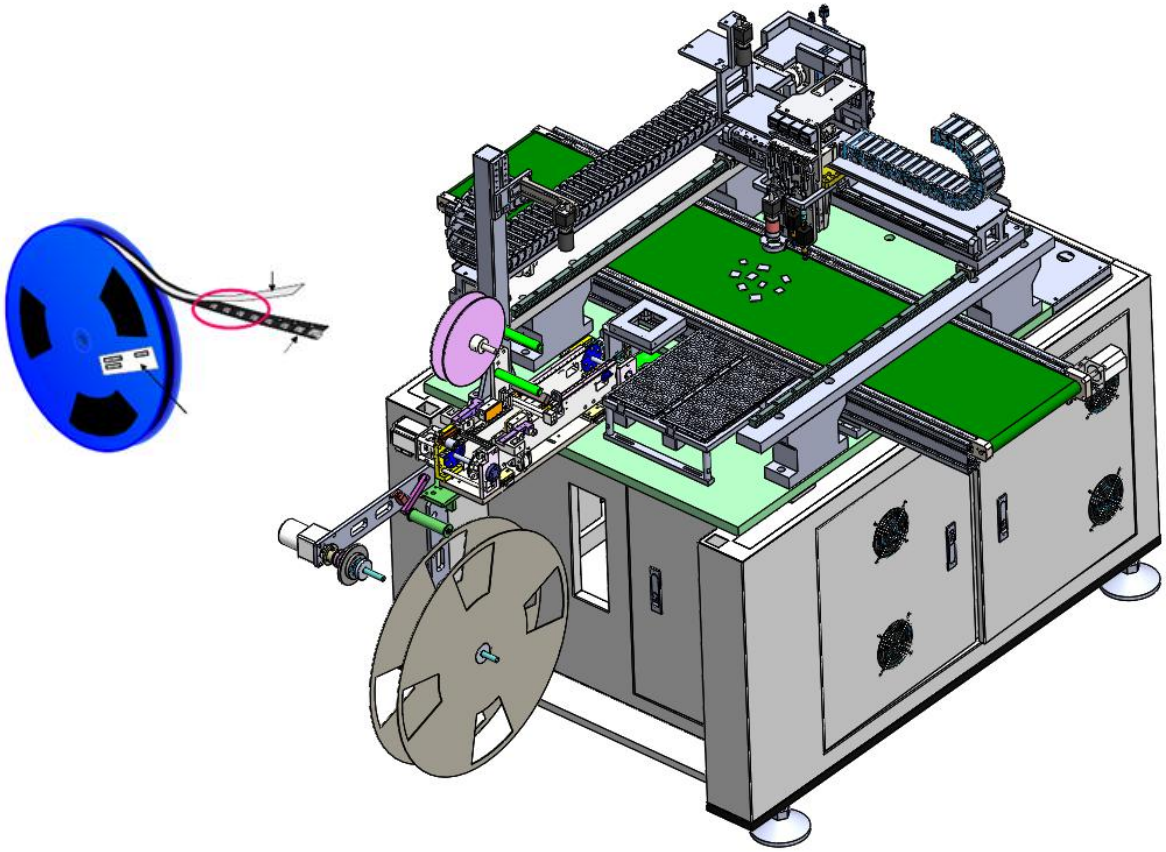

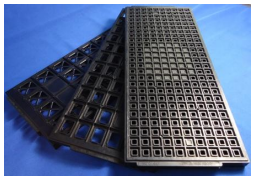

适合5G模块，到Tape全自动编带机
适合客户群体: 比亚迪,光泓,OPPO,TCL,华为,华贝等,SMT,手机厂商..

SM-NTT4500多种组合主机型-散料或托盘到编带或摆盘

topoint 拓邦特

柔性盘上料，自动智能识别，补正角度。编带和摆盘

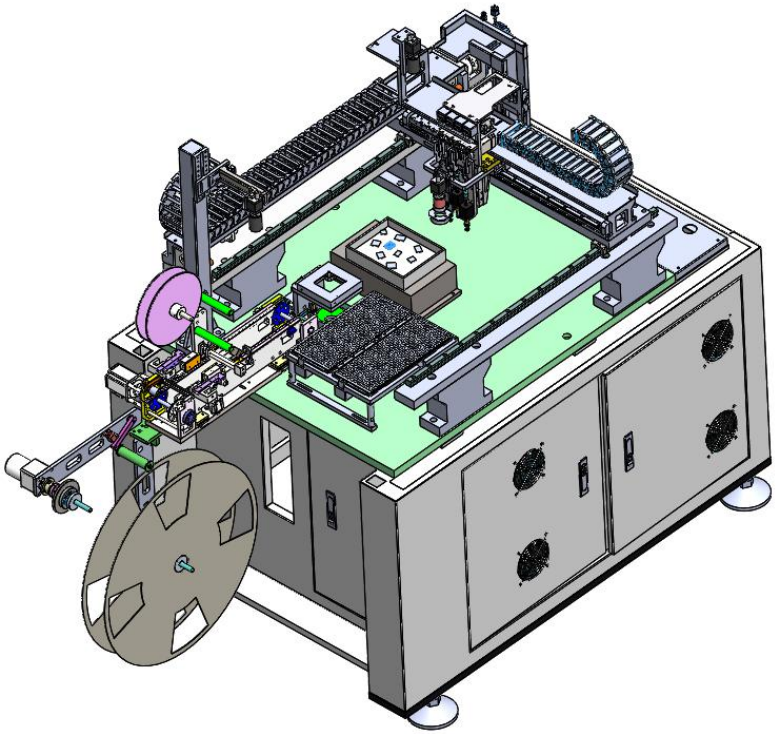

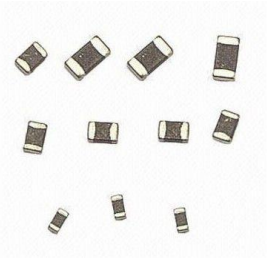

适合五金薄片，FPC,到Tape全自动编带机
适合客户群体: 比亚迪,光泓,OPPO,TCL,华为,华贝等,SMT,手机厂商.

SM-NTT4500多种组合主机型-管状到编带

topoint 拓邦特

管状震动Feeder上料，自动智能识别，补正角度。编带

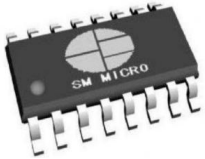

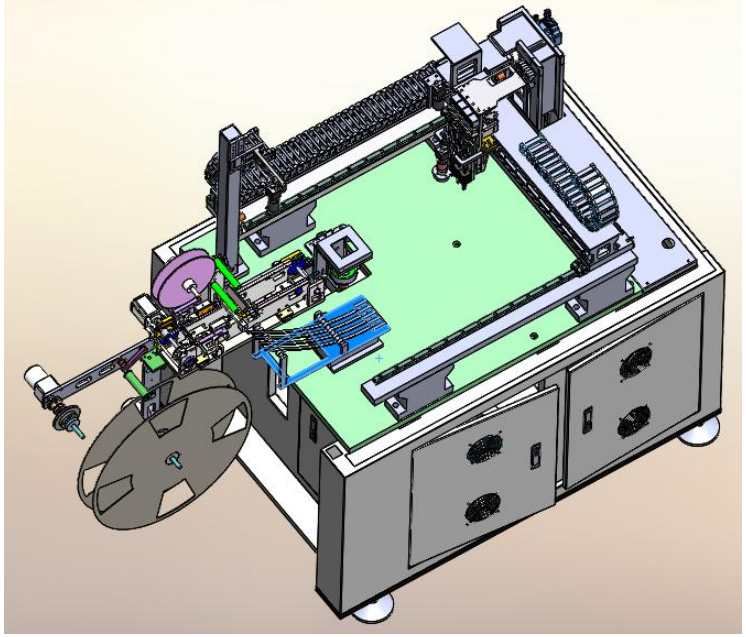

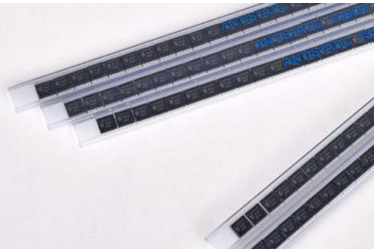

适合五金薄片，FPC,到Tape全自动编带机
适合客户群体: 比亚迪,光泓,OPPO,TCL,华为,华贝等,SMT,手机厂商.

编带模块

topoint
拓邦特

技术参数：
1、 设备型号：单出料编带系统；
2、 设备尺寸：L1630*W500*H1350
3、 轨道宽度：12MM--56MM手动可调，型腔深度≤20MM;
4、 设备重量：约35KG；
5、 设备功率：1KW；
6、 工作电源：220V 50/60HZ；
7、 工作气源：0.2-0.6MPA；
8、 驱动系统：步进电机；
9、 操作系统：PLC+界面；
10、CCD架构：检测+扫描；

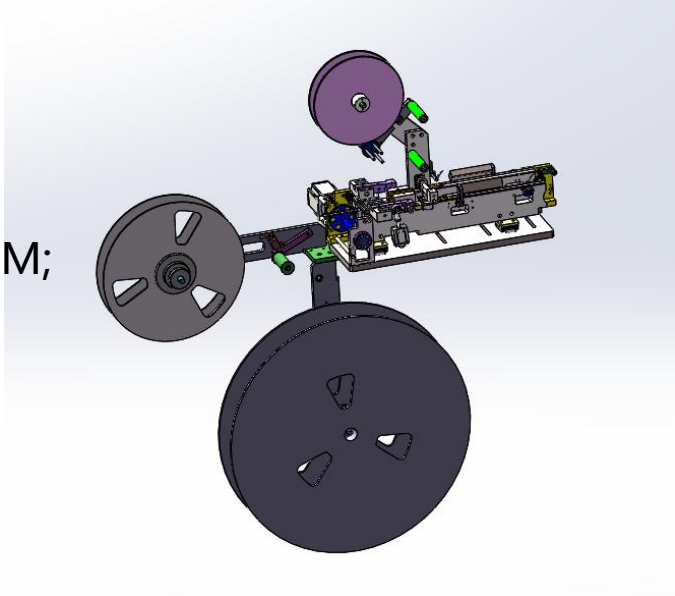

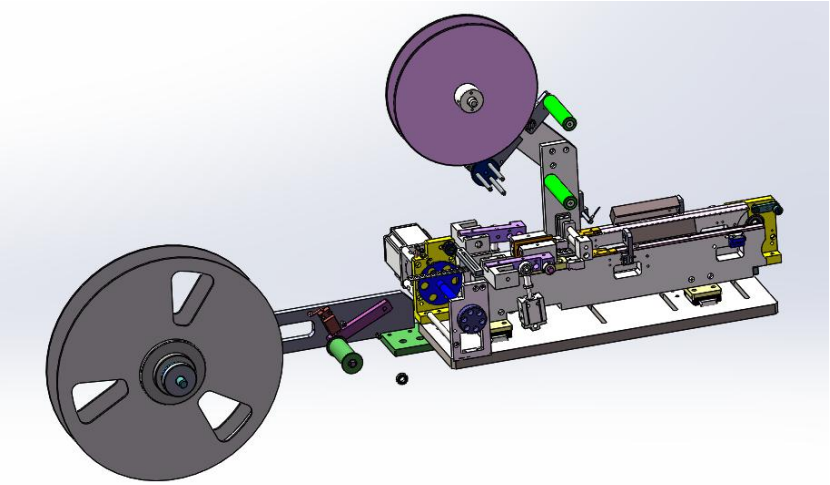

皮带线规格

技术参数：

1、 设备型号：皮带传输系统；
2、 托盘最大尺寸：300*300*10
3、 适用盘宽：吸塑盘
4、 设备重量：约15KG；
5、 工作电源：220V 50/60HZ；
7、 驱动系统：步进电机
8、 操作系统：PLC

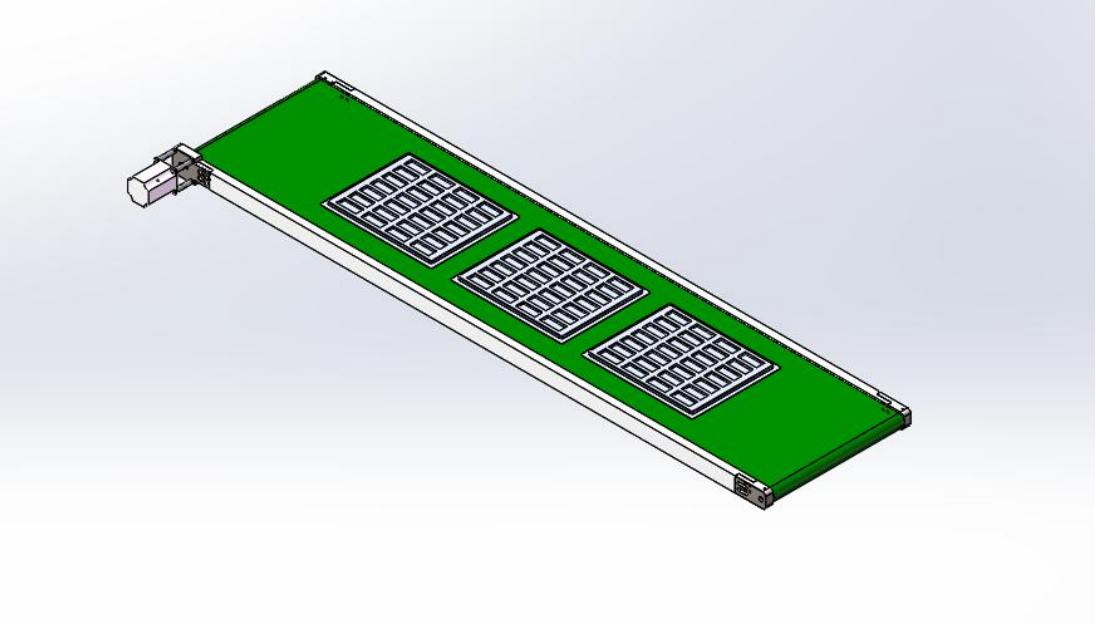

柔性振动盘

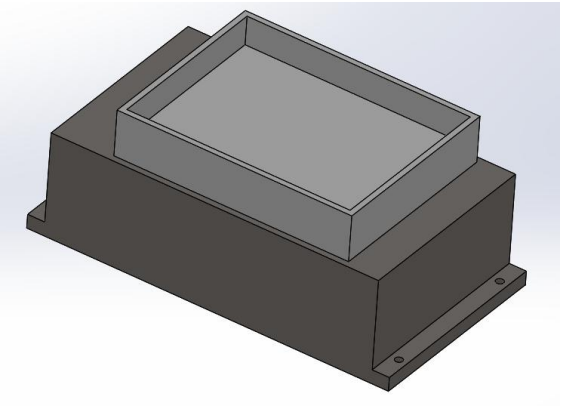

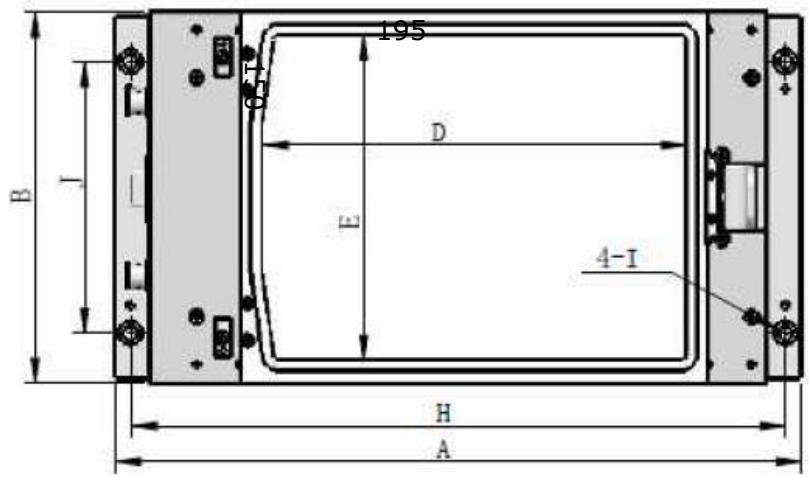

产品尺寸：3-35 mm 或≤50mm（细长件） 料盘快换式设计，可清洗、更换产品更快速；适用于工业自动化生产　中 99%的小型零部件散料排列上料，包括异形零部件及精细易损伤零部件；多达 11 种。

主机规格

topoint 拓邦特

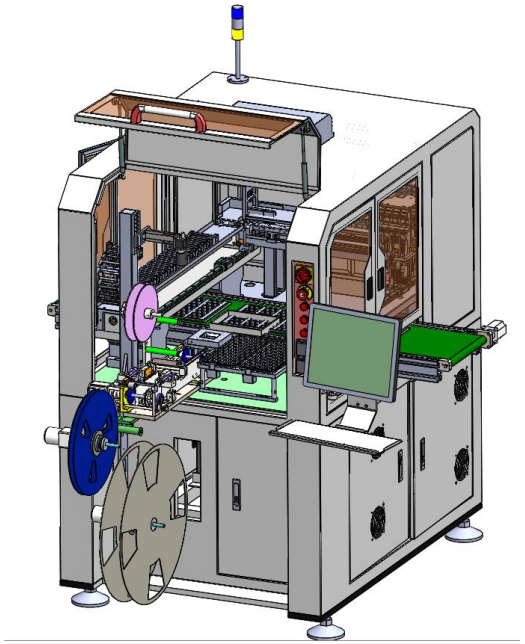

电气 & 机械 参数		主控制模块	
尺寸 (mm)	1025x1390x1700		
重量 (kg)	420		
机构	龙门型	通讯接口	RS232 / RS485
电源 (V/AC Hz)	220/50	控制器	雷赛控制卡
耗能 (W)	2000	人机界面	电脑界面

手臂模块		视觉模块		气压模块 & 机架	
XY 轴运动模块Z	伺服电机 上银滑轨	上位 CCD		真 空 器	进口
轴运动模块行程 (mm)	伺服+六吸嘴	下位 CCD		电 磁 阀	进口
行程	X600 Y500 Z30	像素	0.3M	机架材料	Q235
精度	XY 0.02	分辨率	680*480	报警	3 色 R/G/Y
吸盘	四吸嘴可旋转可选	运算时间 (ms)	34-200	安全装置	漏电保护
工位数	4工位	视觉精度	XY 0.1mm θ 0.9°		门禁开关 安全光幕